UNIT A3 - 420x297

ANEP

AREA DE PROYECTOS

DIRECCIÓN SECTORIAL DE INFRAESTRUCTURA

CONSEJO DIRECTIVO CENTRAL

OBRA LICEO N°4 DEPARTAMENTO ARTIGAS		
FECHA 2025	ANEXO	HOJA L130

CORTE - ESC 1/25

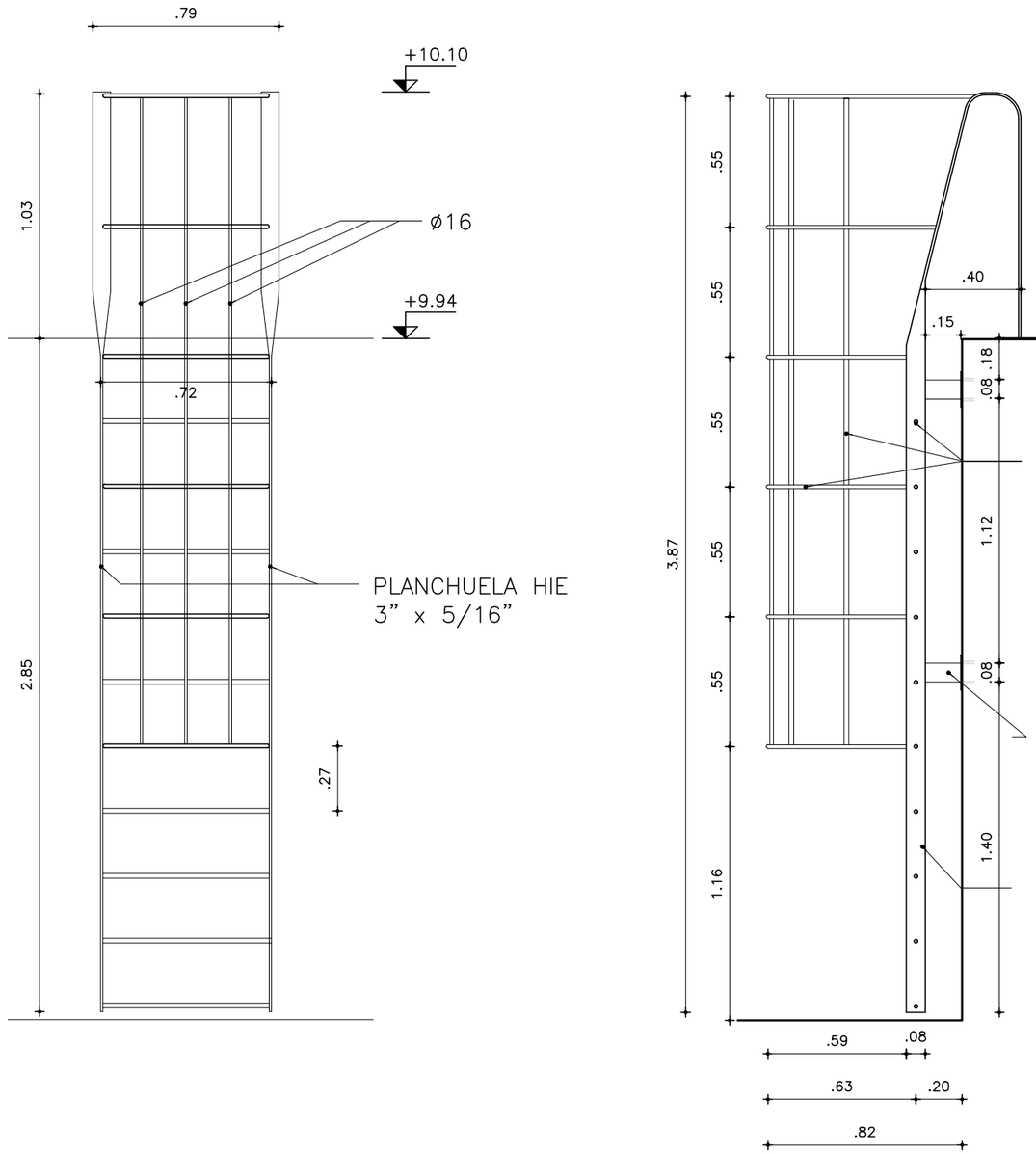

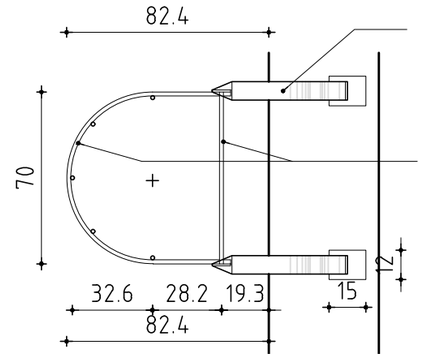

PLANTA - ESC 1/25

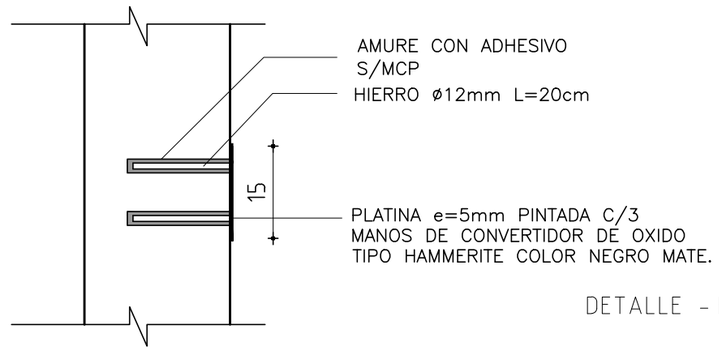

DETALLE - ESC 1/10

. TODAS LAS MEDIDAS SE VERIFICARAN EN OBRA.

ESCALERA MARINERA

ESCALA 1/25 1/10 –

TIPO	H17	CANTIDAD	1	IZQ. / DER.	UBICACION	AZOTEA

ESTRUCTURA	
ANCLAJE	SEGUN DETALLE
MATERIAL	

COMPONENTES			
DIVISIONES	MAT.		
		SECCION	
PANELES	MAT.		
		SECCION	
PASAMANOS	MAT.		
		SECCION	
ACCESORIOS			
HERRAJES			

TERMINACION	3 MANOS DE FONDO ANTIÓXIDO DE CONVERTIDOR DE OXIDO COLOR GRIS s/MCP
OBSERVACIONES	VERIFICAR MEDIDAS EN OBRA